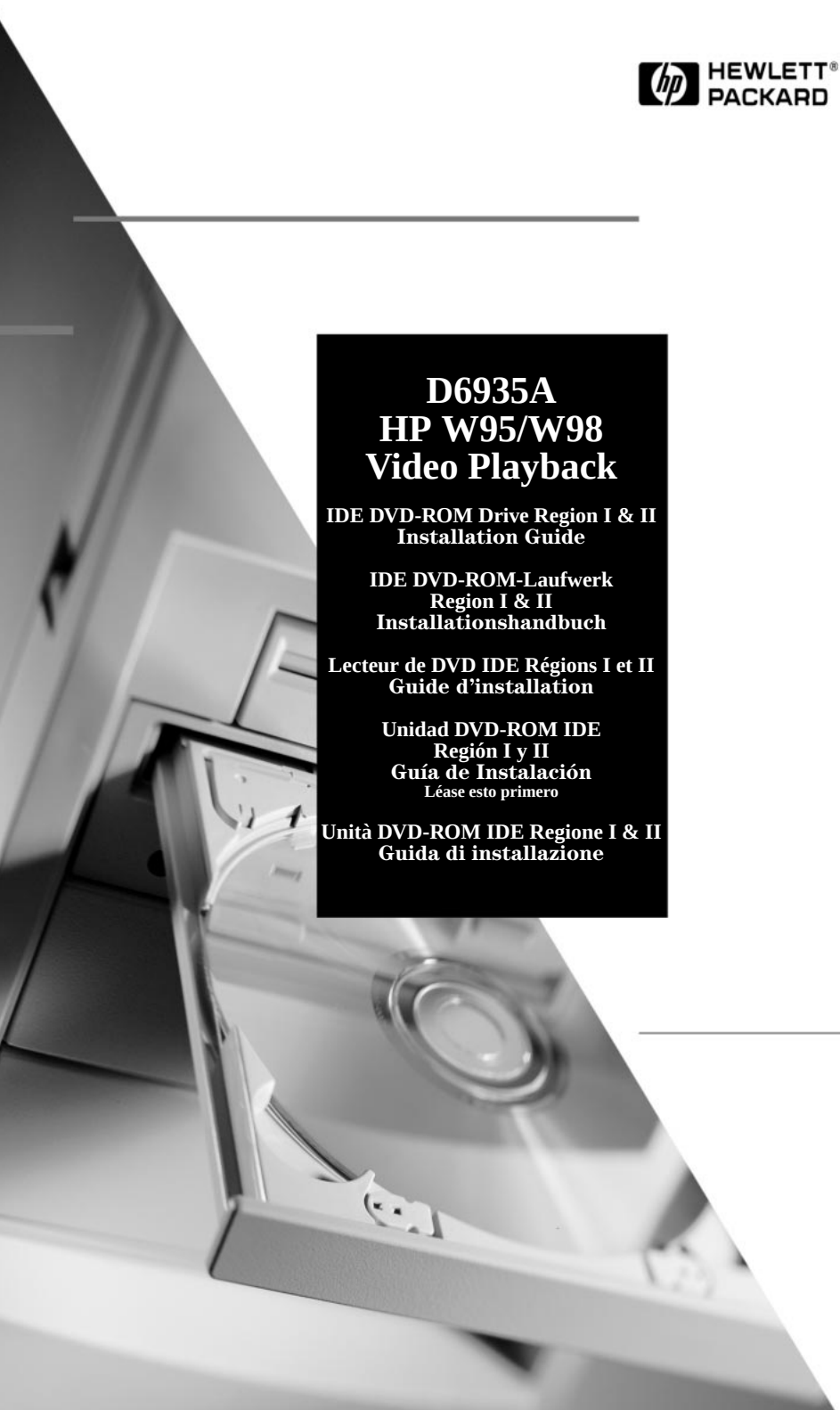

D6935A
HP W95/W98
Video Playback

IDE DVD-ROM Drive Region I & II
Installation Guide

IDE DVD-ROM-Laufwerk
Region I & II
Installationshandbuch

Lecteur de DVD IDE Régions I et II
Guide d'installation

Unidad DVD-ROM IDE
Región I y II
Guía de Instalación
Léase esto primero

Unità DVD-ROM IDE Regione I & II
Guida di installazione

Notice

The information contained in this document is subject to change without notice.
Hewlett-Packard makes no warranty of any kind with regard to this material, including, but not limited to, the implied warranties of merchantability and fitness for a particular purpose. Hewlett-Packard shall not be liable for errors contained herein or for incidental or consequential damages in connection with the furnishing, performance, or use of this material. Hewlett-Packard assumes no responsibility for the use or reliability of its hardware or software on equipment that is not furnished by Hewlett-Packard or equipment for which it is not intended. This document contains proprietary information that is protected by copyright. All rights are reserved. No part of this document may be photocopied, reproduced, or translated to another language without the prior written consent of Hewlett-Packard Company.

DVDExpress™ is a trademark of National Semiconductor Corporation.

Hinweis

Inhaltliche Änderungen vorbehalten.
Hewlett-Packard übernimmt keine Garantie welcher Art auch immer für diese Ausrüstung, einschließlich der (doch nicht begrenzt auf die) Qualitätsgarantie und die Garantie bezüglich Eignung für einen bestimmten Zweck. Hewlett-Packard haftet nicht für in dieser Dokumentation enthaltene Fehler oder für unbeabsichtigte oder indirekte Schäden in Verbindung mit der Lieferung, der Leistung oder der Benutzung der Ausrüstung. Hewlett-Packard übernimmt keine Haftung für den Betrieb oder die Zuverlässigkeit seiner Software, wenn diese auf Hardware benutzt wird, die nicht von Hewlett-Packard geliefert wurde. Dieses Dokument enthalt proprietäre Informationen, die durch das Copyright geschützt sind. Alle Rechte vorbehalten. Dieses Dokument darf ohne vorherige schriftliche Genehmigung der Hewlett-Packard Company weder ganz noch teilweise fotokopiert, reproduziert oder übersetzt werden.

DVDExpress™ ist ein Warenzeichen von National Semiconductor Corporation.

Avertissement

Les informations contenues dans ce document peuvent être modifiées sans préavis.
Hewlett-Packard ne donne aucune garantie de quelque sorte que ce soit concernant, sans que ce soit limitatif, les garanties implicites de qualité commerciale de ce matériel, ou la bonne adaptation de celui-ci à un usage particulier. Hewlett-Packard n'est pas responsable des erreurs pouvant apparaître dans ce manuel et n'est pas non plus responsable des dommages directs ou indirects résultant de l'équipement, des performances et de l'utilisation de ce matériel. Hewlett-Packard ne saurait être tenu pour responsable de l'utilisation et de la fiabilité de son logiciel sur des matériels non fournis par Hewlett-Packard. Les informations contenues dans ce document sont originales et protégées par copyright. Tous droits réservés. L'acheteur s'interdit en conséquence de les photocopier, de les reproduire ou de les traduire dans toute autre langue, sauf accord préalable et écrit de Hewlett-Packard.

DVDExpress™ est une appellation commerciale de National Semiconductor Corporation.

Aviso

La información contenida en este documento está sujeta a cambios sin previo aviso.
Hewlett-Packard no ofrece ningún tipo de garantía con respecto a este material, incluyendo, pero sin limitarse a, las garantías implícitas de comerciabilidad e idoneidad para un fin determinado. Hewlett-Packard no asume responsabilidad alguna por los posibles errores contenidos o por los daños casuales o emergentes relacionados con el suministro, funcionamiento o uso de este material. Hewlett-Packard no asume responsabilidad alguna por el uso o fiabilidad de su software en equipos que no hayan sido fabricados por Hewlett-Packard. Este documento contiene información patentada, protegida por las leyes del copyright. Reservados todos los derechos. Ninguna parte de este documento puede ser fotocopiada, reproducida o traducida a otro idioma sin la autorización previa y por escrito de Hewlett-Packard Company.

DVDExpress™ è un marchio di National Semiconductor Corporation.

Avviso

Le informazioni contenute in questo documento sono soggette a cambiamento senza preavviso.
Hewlett-Packard non rilascia garanzie di alcun tipo riguardo a questo materiale, comprese le garanzie implicite di commerciabilità e di idoneità per uno scopo particolare. Hewlett-Packard non sarà ritenuta responsabile per errori contenuti in questo documento, né per danni accidentali o conseguenti alla fornitura, alle prestazioni o all'uso di questo materiale. Hewlett-Packard non si assume alcuna responsabilità riguardo all'uso o all'affidabilità del proprio software su apparecchiature di altri produttori. Questo documento contiene informazioni di proprietà protette da copyright. Tutti i diritti sono riservati. Nessuna parte di questo documento può essere fotocopiata, riprodotta o tradotta in un'altra lingua senza un precedente consenso scritto di Hewlett-Packard Company.

DVDExpress™ es una marca comercial de National Semiconductor Corporation.

Hewlett-Packard France, 38053 Grenoble, Cedex 9 France
© 1999 Hewlett-Packard Company

English . . . . . Chapter 1

Deutsch. . . . . Kapitel 2

Français . . . . . Chapitre 3

Español. . . . . Capítulo 4

Italiano . . . . . Capitolo 5

CAUTION:
This appliance contains a laser system and is classified as a "CLASS 1 LASER PRODUCT". To use this model properly, read this Installation Guide carefully and keep this guide for your future reference. In case of any trouble with this model, please contact your nearest HP or repair-authorized reseller service center. To prevent direct exposure to the laser beam, do not try to open the enclosure.

VORSICHT:
Dieses Gerät enthält ein Laser-System und ist als "LASER PRODUKT DER KLASSE 1" klassifiziert. Für den richtigen Gebrauch dieses Modells die Bedienungsanleitung sorgfältig durchlesen und als Referenz aufbewahren. Falls Probleme mit diesem Modell auftreten, die nächste "autorisierte Services-Vertretung" benachrichtigen. Um einen direkten Kontakt mit dem Laserstrahl zu vermeiden, sollte das Gehäuse nicht geöffnet werden.

ADVARSEL
Denne mærking er anbragt udvendigt på apparatet og indikerer, at apparatet arbejder med laserstråler af klasse 1, hviket betyder, at der anvendes laserstrlier af svageste klasse, og at man ikke på apparatets yderside kan bilve udsat for utilladellg kraftig stråling.

APPARATET BOR KUN ÅBNES AF FAGFOLK MED SÆRLIGT KENDSKAB TIL APPARATER MED LASERSTRÅLER!

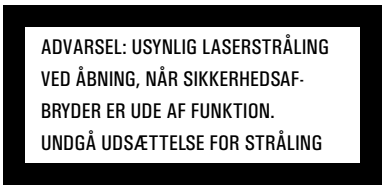

Indvendigt i apparatet er anbragt den her gengivne advarselsmækning, som advarer imod at foretage sådanne indgreb i apparatet, at man kan komme til at udsætte sig for laserstråling.

OBS! Apparaten innehåller laserkomponent som avger laserstråining överstigande gränsen för laserklass 1.

VAROITUS. Suojakoteloa si saa avata. Laite sisältää laserdiodin, joka lähetää näkymätöntä silmilie vaarallista lasersäteilyä.

CAUTION
USE OF CONTROLS OR ADJUSTMENTS OR PERFORMANCE OF PROCEDURES OTHER THAN THOSE SPECIFIED IN THIS GUIDE MAY RESULT IN HAZARDOUS RADIATION EXPOSURE.

VORSICHT
DIE VERWENDUNG VON ANDEREN STEUERUNGEN ODER EINSTELLUNGEN ODER DAS DURCHFÜHREN VON ANDEREN VORGÄNGEN ALS IN DER BEDIENUNGSANLEITUNG BESCHRIEBEN KÖNNEN GEFÄHRLICHE STRAHLENEXPOSITIONEN ZUR FOLGE HABEN.

PRODUCT IS CERTIFIED BY THE MANUFACTURER TO COMPLY WITH DHHS RULES 21 CFR SUBCHAPTER J APPLICABLE AT DATE OF MANUFACTURE. FOR DETAILS OF MANUFACTURER, SEE LABEL ON CD-ROM DRIVE CHASSIS.

1

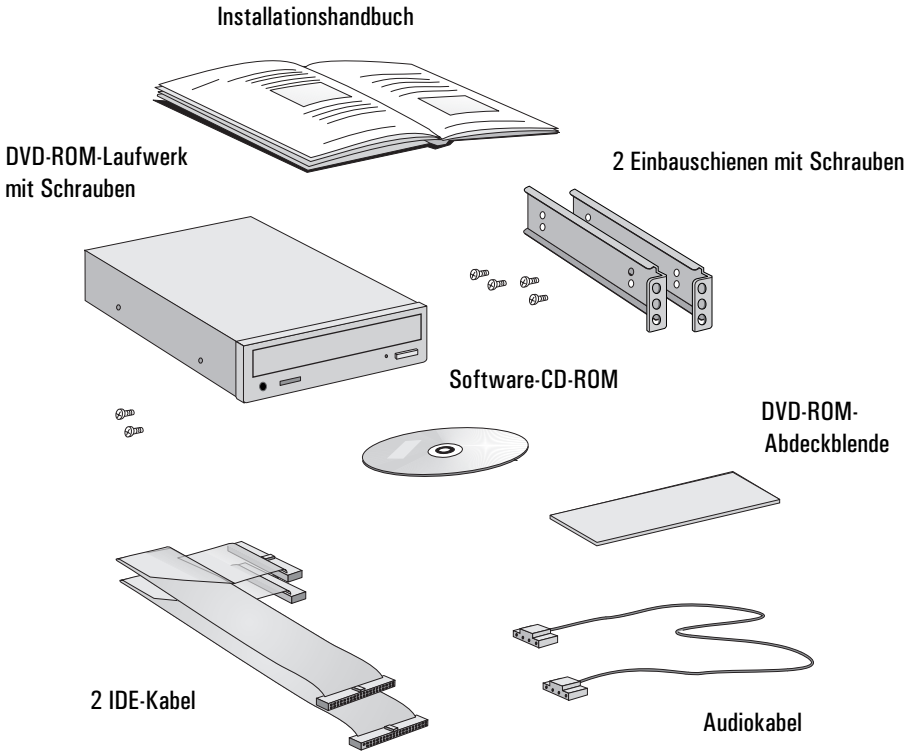

Installieren Ihres DVD-ROM-Laufwerks

Vorbereiten der Installation

Wir gratulieren Ihnen zum Kauf des D6935A IDE DVD-ROM-Laufwerks (DVD=Digital Versatile Disc) mit 32-facher Geschwindigkeit. Es ermöglicht Ihrem Computer den Zugriff auf Informationen, die auf unterschiedlichen Arten von CDs, einschließlich DVD-ROM, CD-ROM XA, CD-I, CD-R/W, CD-R, DVD-Video und Foto-CD (Single-Session und Multi-Session), gespeichert sind.

Das DVD-ROM-Laufwerk liest die auf einer CD gespeicherten Daten. Es kann jedoch nicht Daten auf die CD schreiben. Hinweise über den Zugriff auf die auf einer CD gespeicherten Daten entnehmen Sie der einer CD beiliegenden Begleitinformation.

WARNUNG **Zu Ihrer eigenen Sicherheit nehmen Sie die Gehäuseabdeckung immer erst dann vom PC ab, nachdem Sie das Netzkabel und sämtliche Telefonkabel abgezogen haben. Bringen Sie immer zuerst die Gehäuseabdeckung wieder an, bevor Sie den PC wieder einschalten. Um eine Stromschlaggefahr und eine Verletzung Ihrer Augen durch die Laserstrahlung zu vermeiden, öffnen Sie nicht das Laser-Modul. Wartungsarbeiten am Laser-Modul dürfen ausschließlich von qualifizierten Technikern vorgenommen werden. Nehmen Sie an der Laser-Einheit keine Modifikationen vor. Angaben zum Stromverbrauch und zur Wellenlänge entnehmen Sie bitte dem Aufkleber auf dem DVD-ROM-Laufwerk. Dieses Produkt ist ein Laser-Produkt der Klasse 1.**

Wichtige Informationen für den Benutzer

VORSICHT **Dieses DVD-ROM-Laufwerk kann nur unter Windows 95 und Windows 98 verwendet werden.**

DVD-Videos sind regional so codiert, daß sie in einer von sechs Regionen verwendet werden können. Hierdurch können die Hersteller die Freigabe und Verwendung von DVD-Videos auf der gesamten Welt kontrollieren.

Dieses DVD-ROM-Laufwerk kann *nur* DVD-Videos von CDs lesen, die für die Verwendung in den Regionen 1 *oder* 2 vorgesehen sind. Diese Regionen sind:

Region 1	Kanada, USA und Territorium der USA
Region 2	Japan, Europa, Südafrika, Mittlerer Osten (einschl. Ägypten)

Beim ersten Abspielen eines DVD-Videos müssen Sie den regionalen Code des DVD-ROM-Laufwerks für die Region 1 *oder* für die Region 2 einstellen. Nach dieser Auswahl können Sie den für das DVD-ROM-Laufwerk eingestellten regionalen Code nicht mehr verändern.

Unterstützte Plattformen

In diesem Handbuch wird die Installation Ihres IDE DVD-ROM-Laufwerks und dessen Konfiguration für die folgenden von HP unterstützten Betriebssysteme beschrieben:

- Windows 95 OSR 2.5
- Windows 98

Informationen darüber, in welchen PCs dieses HP IDE DVD-ROM-Laufwerk installiert werden kann, finden Sie auf den folgenden HP Web-Sites:

Für HP Vectra Corporate PCs	**www.hp.com/go/vectraaccessories**
Für HP Brio Business PCs	**www.hp.com/go/brioaccessories**
Für HP Kayak PC Workstations	**www.hp.com/go/kayakaccessories**

Installieren des DVD-ROM-Laufwerks

Für die Installation des DVD-ROM-Laufwerks benötigen Sie eventuell einen Längsschlitzschraubendreher (nicht im Laufwerks-Kit enthalten).

1 Schalten Sie den Bildschirm und den PC aus, und ziehen Sie alle Netzkabel und Telefonkabel ab.

2 Nehmen Sie die Gehäuseabdeckung vom Computer ab (wie im *Benutzerhandbuch* zu Ihrem PC beschrieben).

3 Wählen Sie einen Stromversorgungsanschluß und einen IDE-Datenanschluß aus, an dem das DVD-ROM-Laufwerk angeschlossen werden soll. (Informationen zur Auswahl eines IDE-Anschlusses finden Sie im *Benutzerhandbuch* zu Ihrem PC.)

HINWEIS Wenn an Ihrem PC kein IDE-Anschluß frei ist, verwenden Sie das dem DVD-ROM-Laufwerk beiliegende Kabel. Wenn mehrere IDE-Kabel zur Verfügung stehen, verwenden Sie das kürzestmögliche Kabel, das jedoch noch ausreichend lang ist.

4 Wählen Sie einen freien Laufwerksschacht aus, in dem das DVD-ROM-Laufwerk installiert werden kann. Der Schacht muß von vorne zugänglich sein.

5 **Hinweis für PCs mit einem Laufwerksgehäuse oder einer herausnehmbaren Laufwerksgehäuseeinheit:** Bauen Sie das Laufwerksgehäuse oder die Laufwerksgehäuseeinheit aus.

Ausbauen der Laufwerksgehäuseeinheit

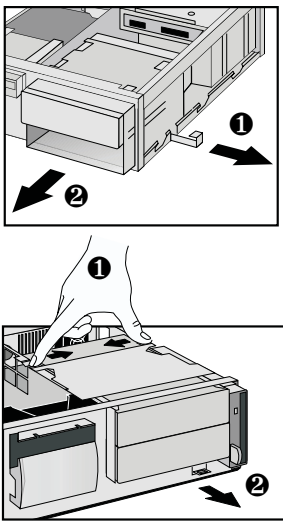

Ausbauen des Laufwerksgehäuses

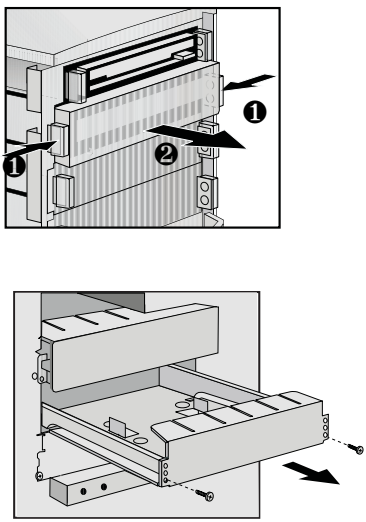

Hinweis für andere PCs:
Entfernen Sie die HF-Metallabdeckung von dem ausgewählten Schacht.

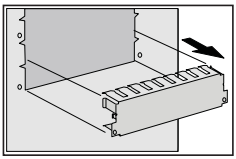

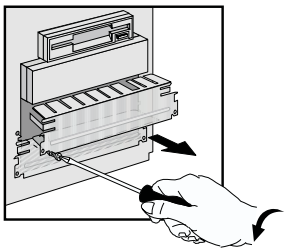

6 **Hinweis für PCs mit einem Laufwerksgehäuse oder einer herausnehmbaren Laufwerksgehäuseeinheit:** Befestigen Sie das DVD-ROM-Laufwerk an der Laufwerksgehäuseeinheit bzw. am Laufwerksgehäuse.

Anbringen des Haltewinkels am DVD-ROM-Laufwerk

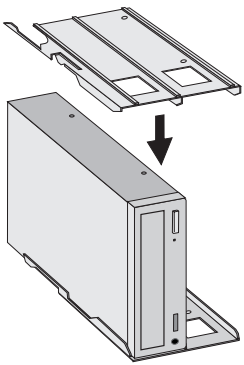

Anbringen des Laufwerksgehäuses ohne Schrauben am DVD-ROM-Laufwerk

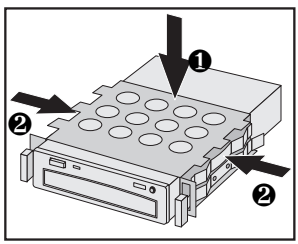

Einbauen des DVD-ROM-Laufwerks an der Laufwerksgehäuseeinheit mit Schrauben

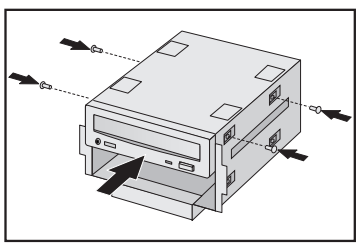

Hinweis für andere PCs:
Überprüfen Sie, ob für die Installation des DVD-ROM-Laufwerks im Schacht Schienen benötigt werden. Falls Schienen benötigt werden, bringen Sie zwei Schienen am DVD-ROM-Laufwerk an.

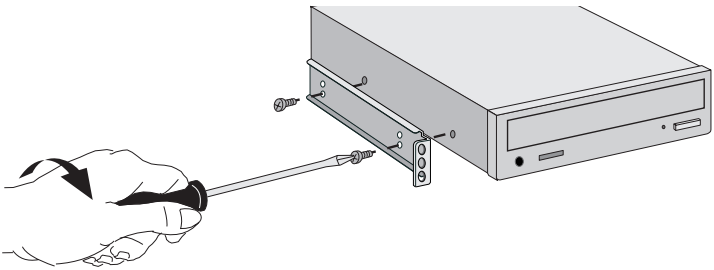

7 **Hinweis für PCs mit einem Laufwerksgehäuse oder einer herausnehmbaren Laufwerksgehäuseeinheit:** Setzen Sie die Laufwerksgehäuseeinheit bzw. das Laufwerksgehäuse im Computer ein.

Einsetzen der Laufwerksgehäuseeinheit

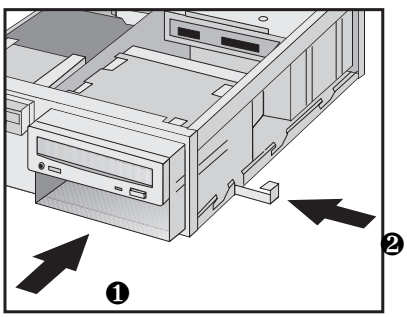

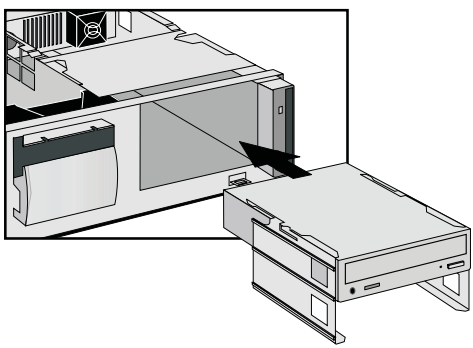

Einsetzen des Laufwerksgehäuses ohne Schrauben

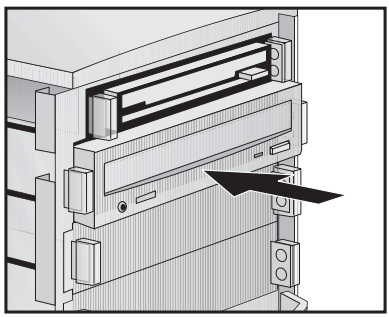

Hinweis für andere PCs:
Schieben Sie das DVD-ROM-Laufwerk in den ausgewählten Schacht, und schrauben Sie es mit den entsprechenden Schrauben fest.

Installieren eines DVD-ROM-Laufwerks in einem PC mit Einbauschienen

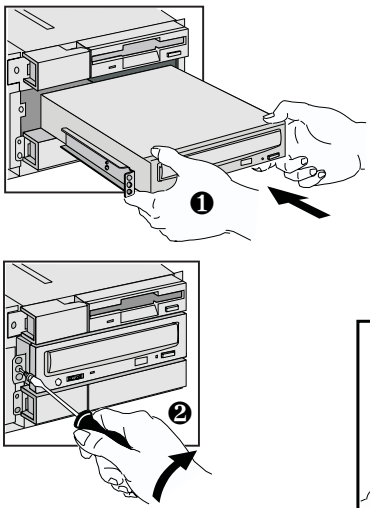

Installieren eines DVD-ROM-Laufwerks in einem PC ohne Einbauschienen

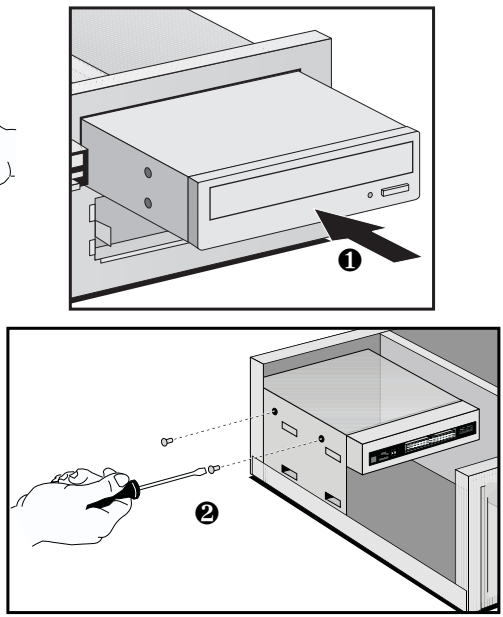

8 Falls erforderlich, nehmen Sie den Frontrahmen von der Gehäuseabdeckung des PC ab.

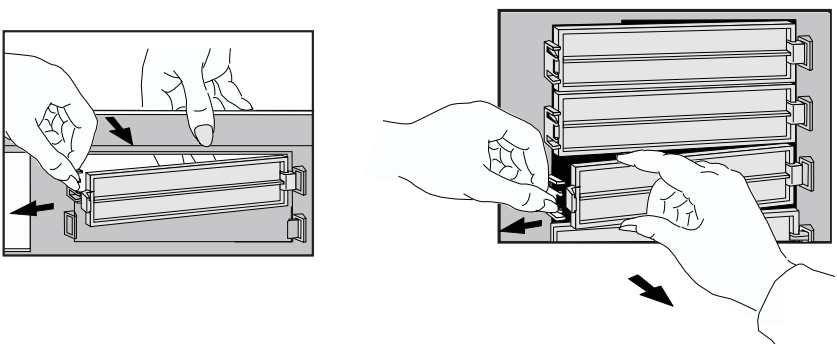

9 Schließen Sie das Datenkabel und das Stromversorgungskabel auf der Rückseite des DVD-ROM-Laufwerks an.

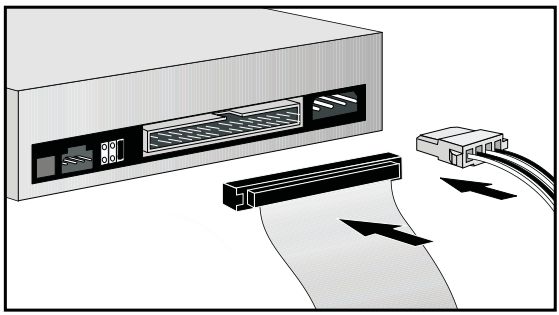

10 Ist Ihr PC mit einer Sound-Karte ausgestattet, so schließen Sie das Audiokabel am Anschluß auf der Rückseite des DVD-ROM-Laufwerks und am Anschluß der Sound-Karte an. Weitere Informationen hierzu finden Sie im Installationshandbuch zu der Sound-Karte.

Wenn Ihr PC auch mit einem standardmäßigen CD-ROM-Laufwerk ausgestattet ist, können Sie möglicherweise *entweder* nur das DVD-ROM-Laufwerk *oder* nur das CD-ROM-Laufwerk an der Sound-Karte anschließen. Weitere Informationen hierzu finden Sie im Installationshandbuch zu der Sound-Karte und im *Benutzerhandbuch* zu Ihrem PC.

11 Bringen Sie die Gehäuseabdeckung am Computer wieder an. Schlagen Sie hierzu in der Dokumentation zu Ihrem PC nach.

12 Schließen Sie das Netzkabel und sämtliche Telefonkabel am Computer wieder an.

Konfigurieren Ihres Betriebssystems

Unter Windows 95 und Windows 98 erfolgt die Erkennung des DVD-ROM-Laufwerks, die Konfiguration des Systems und das Laden der Treiber in den meisten Fällen automatisch. Nachdem Sie das DVD-ROM-Laufwerk physisch in Ihrem Computer installiert haben, müssen Sie nur den PC einschalten, und Sie können sofort mit dem neuen Laufwerk arbeiten.

Wenn das DVD-ROM-Laufwerk von Ihrem System nicht erkannt wird (es erscheint z.B. kein CD-ROM-Symbol im Windows Explorer), müssen Sie das Laufwerk in Ihrem Setup-Programm aktivieren. Starten Sie den Computer neu, und drücken Sie die Taste **F2**, wenn die Meldung **<Setup=F2>** erscheint. Details zum Aktivieren des DVD-ROM-Laufwerks in Ihrem Setup-Programm finden Sie im Benutzerhandbuch zu Ihrem PC.

Installieren der Video-Player-Software

1 Legen Sie die Software-CD-ROM, die Ihrem DVD-ROM-Laufwerk beiliegt, im DVD-ROM-Laufwerk ein.
Die Software-Installation startet automatisch.

2 Folgen Sie den Anweisungen am Bildschirm, um die Installation abzuschließen.

HINWEIS Wenn die Software-Installation nicht automatisch gestartet wird, doppelklicken Sie auf der Software-CD-ROM auf die Datei **HPSetup.exe**.

3 Vergewissern Sie sich, daß die DMA-Option für das DVD-ROM-Laufwerk aktiviert ist. Gehen Sie hierfür wie folgt vor:

a Klicken Sie auf **Start** ➪ **Einstellungen** ➪ **Systemsteuerung**, und doppelklicken Sie auf das Symbol “System”.

b Wählen Sie das Register **Geräte-Manager** aus, und klicken Sie auf das Pluszeichen ’**+**’ neben dem Symbol für das CD-ROM-Laufwerk.

c Wählen Sie **MATSHITA DVD-ROM** oder den Namen aus, der Ihrem DVD-ROM-Laufwerk entspricht.

d Klicken Sie auf **Eigenschaften**, wählen Sie das Register **Einstellungen** aus, und vergewissern Sie sich, daß **DMA** markiert ist.

Verwenden Ihres DVD-ROM-Laufwerks

Ihr DVD-ROM-Laufwerk liest die auf einer DVD oder CD gespeicherten Informationen oder Programme.

(Der Aufbau des DVD-ROM-Laufwerks kann von dieser Abbildung abweichen.)

Taste zum Öffnen/Schließen. Öffnet bzw. schließt das DVD-ROM-Aufnahmefach. Legen Sie die DVD mit der Beschriftung nach oben in die Vertiefung im Aufnahmefach ein. Achten Sie darauf, daß die DVD einwandfrei im Aufnahmefach liegt.

Schutzöffnung. Schützt das DVD-ROM-Laufwerk vor Staub und versehentlicher Beschädigung.

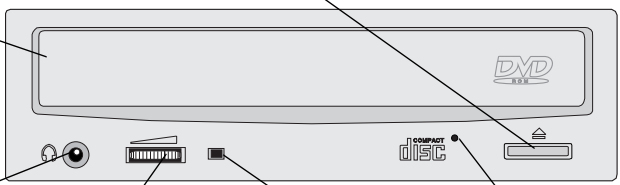

Kopfhörerbuchse. Ermöglicht das Hören von Audio-CDs[1], indem Kopfhörer direkt an einer Stereo-Minibuchse am DVD-ROM-Laufwerk angeschlossen werden. Dadurch erfolgt aber weiterhin die Wiedergabe über die externen Lautsprecher Ihres Computers. Stellen Sie die Lautstärke über den Lautstärkeregler neben der Buchse ein (die Lautstärke wird nicht über die Audio-Software eingestellt).

Lautstärkeregler. Einstellen der Lautstärke für die Wiedergabe von Musik über die am DVD-ROM-Laufwerk angeschlossenen Kopfhörer.

Betriebsanzeige. Leuchtet hell, wenn das Laufwerk aktiv ist.

Manueller Auswurf. Öffnet das DVD-ROM-Laufwerk mechanisch, wenn die Stromversorgung unterbrochen ist.

1. Nur Audio-CDs

Betrieb in vertikaler Position

Wenn Sie das Laufwerk vertikal einbauen, setzen Sie die Disc-Arretierstifte (die kleinen Stifte) ein, sofern diese vorliegen. Mit diesen Stiften wird die DVD-ROM fixiert.

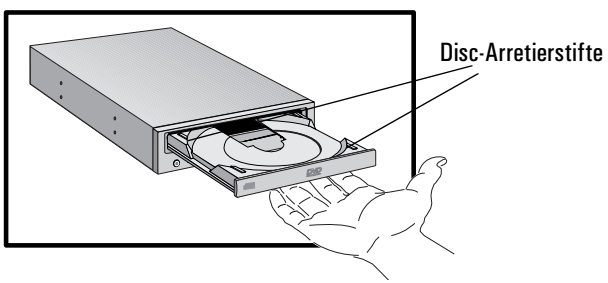

Einlegen einer DVD

1 Drücken Sie die Taste zum Öffnen/Schließen, um das DVD-Aufnahmefach zu öffnen.

2 Legen Sie die DVD, mit dem Aufkleber nach oben, in die Vertiefung im Aufnahmefach. Wenn sich auf der DVD kein Aufkleber befindet, legen Sie die Disc mit dem Text des Filmes, den Sie ansehen möchten (in der Mitte der Disc), nach oben gerichtet ein.

(Der Aufbau des DVD-ROM-Laufwerks kann von dieser Abbildung abweichen.)

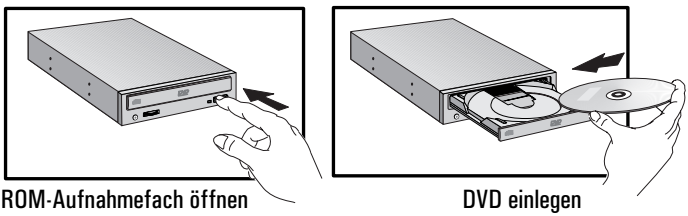

DVD-ROM-Aufnahmefach öffnen

DVD einlegen

3 Drücken Sie die Taste zum Öffnen/Schließen, um das Aufnahmefach zu schließen. Das Aufnahmefach kann auch durch sanftes Drücken geschlossen werden.

Lesen einer DVD

Zum Überprüfen der korrekten Installation des DVD-ROM-Laufwerks listen Sie den Inhalt der Disc mit dem entsprechenden Dienstprogramm unter Windows 95 oder Windows 98 auf. Erscheint auf dem Bildschirm eine Fehlermeldung, siehe “Fehlermeldungen” auf Seite 17 bezüglich weiterer Informationen.

Abspielen von DVD-Videos

Um DVD-Videos anzusehen, klicken Sie auf **`Start ➪ Programme ➪ Mediamatics DVDExpress ➪ Mediamatics DVD Player`**. Legen Sie Ihre DVD-Video-Disc ein, und klicken Sie im Bedienfenster von DVDExpress auf **`Play`**.

Um die Hilfe zum DVDExpress Video Player aufzurufen, klicken Sie in der oberen rechten Ecke des Bedienfensters von DVDExpress auf das Symbol '**`?`**'.

VORSICHT Wenn Sie den DVDExpress Video Player das erste Mal verwenden, müssen Sie den regionalen Code für Ihr DVD-ROM-Laufwerk einstellen.

Wenn der regionale Code eingestellt ist, kann dieser zu einem späteren Zeitpunkt nicht mehr geändert werden.
Um DVD-Videos anzusehen, müssen Sie sicherstellen, daß der regionale Code der Disc mit dem Ihres Video Players übereinstimmt. Diese Zubehörteil unterstützt ausschließlich den Code für Region 1 *oder* Region 2.

Automatische Ausgabe einer DVD

Um eine DVD zu entnehmen, drücken Sie die Taste zum Öffnen/Schließen, damit sich das Aufnahmefach öffnet. Entnehmen Sie die DVD, und drücken Sie anschließend die Taste zum Öffnen/Schließen, um das Ausgabefach zu schließen.

Manuelle Ausgabe einer DVD

Sollte die Taste zum Öffnen/Schließen durch die Software oder einen Stromausfall deaktiviert sein, so gehen Sie wie folgt vor:

1 Schalten Sie den PC aus.

2 Führen Sie in die Öffnung für den manuellen Auswurf neben der Taste zum Öffnen/Schließen einen geraden Draht (z.B. eine gerade gebogene Büroklammer) ein. Das Ausgabefach sollte ca. 15 mm herausfahren.

3 Ziehen Sie das Ausgabefach mit der Hand heraus, und entnehmen Sie die DVD.

(Der Aufbau des DVD-ROM-Laufwerks kann von dieser Abbildung abweichen.)

Einen geraden Draht einführen

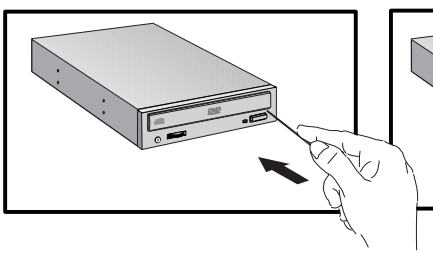

Ausgabefach herausziehen

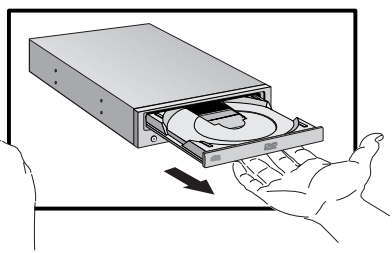

4 Schieben Sie das Ausgabefach vorsichtig in das Laufwerk zurück.

Beheben von Problemen

Dieser Abschnitt erläutert das Beheben von Problemen, die im Zusammenhang mit dem IDE DVD-ROM-Laufwerk auftreten können.

Generell sollte beim Diagnostizieren und Beheben von Problemen zuerst geprüft werden, ob der DVD-ROM-Treiber[1] korrekt installiert und das System korrekt konfiguriert ist, bevor weitere Schritte unternommen werden. Kontrollieren Sie auch, ob die DVD-ROM korrekt eingelegt ist. Überprüfen Sie dies, *bevor* Sie den Gehäusedeckel des Computers abnehmen, um die Kabelanschlüsse und Steckbrückeneinstellungen des DVD-ROM-Laufwerks zu überprüfen.

DVD-ROM-Laufwerk nicht erkannt

Wenn Ihr System das DVD-ROM-Laufwerk nicht zu erkennen scheint (z.B. wird unter "Arbeitsplatz" für das DVD-ROM-Laufwerk kein Symbol angezeigt), müssen Sie das Laufwerk über das Setup-Programm aktivieren.

1 Starten Sie den Computer neu, und drücken Sie **F2**, wenn **<Setup=F2>** angezeigt wird.

2 Schlagen Sie in Ihrer PC-Dokumentation nach, um Einzelheiten zur Aktivierung des DVD-ROM-Laufwerks über das Setup-Programm zu erfahren.

1. Das DVD-ROM-Laufwerk arbeitet mit dem standardmäßigen CD-ROM-Treiber.

Audiofunktion funktioniert nicht

Falls Probleme beim Lesen einer Audio-CD auftreten:

- Prüfen Sie, ob der Windows-Audiotreiber korrekt installiert ist.
- Bei Verwendung von Kopfhörern überprüfen Sie, ob der Lautstärkeregler auf der Vorderseite des DVD-ROM-Laufwerks nicht auf Minimalstellung steht.
- Achten Sie darauf, daß es sich bei der im DVD-ROM-Laufwerk eingelegten Disc um eine Audio-Disc und nicht um eine Foto-CD, Daten-CD oder ein DVD-Videomedium handelt.
- Benutzen Sie Kopfhörer oder externe Lautsprecher, so prüfen Sie, ob diese korrekt angeschlossen sind.
- Bei Verwendung einer Sound-Karte überprüfen Sie, ob das Audiokabel korrekt am DVD-ROM-Laufwerk und an der Sound-Karte angeschlossen ist (weitere Informationen hierzu finden Sie auf Seite 6).

Videoprobleme

- Überprüfen Sie, ob Sie eine DVD-Video-Disc eingelegt haben und ob der an Ihrem DVD-ROM Video Player eingestellte regionale Code mit dem regionalen Code dieser Disc übereinstimmt.
- Vergewissern Sie sich, daß auf Ihrem System entweder ein Hardware- oder ein Software-MPEG-Decoder installiert ist (siehe Seite 11).
- Lesen Sie hierzu die Readme-Datei auf der Software-CD-ROM, die Ihrem DVD-ROM-Laufwerk beiliegt.

Fehlermeldungen

Die nachfolgende Tabelle enthält Fehlermeldungen, die auf dem Bildschirm erscheinen können, und mögliche Lösungsvorschläge.

Fehlermeldung	Lösungsvorschlag
D:\ or E:\ is not accessible. The device is not ready.	1 Prüfen Sie, ob die Disc korrekt im Laufwerk eingelegt ist, und ob das Aufnahmefach geschlossen ist. Drücken Sie auf "Retry". 2 Überprüfen Sie die Kabelverbindungen des Laufwerks, und stellen Sie sicher, daß das Laufwerk korrekt installiert ist. 3 Die Disc ist eventuell verschmutzt oder beschädigt. Versuchen Sie es mit einer anderen Disc.
No DVD-ROM found	1 Ist das DVD-ROM-Laufwerk über einen Anschluß am IDE-Schnittstellenkabel des Festplattenlaufwerks vom PC angeschlossen, so prüfen Sie, ob die Steckbrücke auf der Rückseite des Laufwerks auf die SLAVE-Position gesetzt ist. 2 Ist das DVD-ROM-Laufwerk am PC über einen Anschluß am sekundären IDE-Kabel angeschlossen, so prüfen Sie, ob die Steckbrücke auf der Rückseite des DVD-ROM-Laufwerks auf die MASTER- oder SLAVE-Position gesetzt ist. 3 Überprüfen Sie den Anschluß des Datenkabels und des Stromversorgungskabels am DVD-ROM-Laufwerk.
There is no disk in the drive "n", insert a disk and try again	Überprüfen Sie, ob die Disc im DVD-ROM-Laufwerk korrekt eingelegt ist.

Fehlermeldung	Lösungsvorschlag
Access denied	Achten Sie darauf, daß Sie nicht versuchen, in einer anderen Anwendung ebenfalls auf die Disc zuzugreifen.
Invalid drive specification	1 Überprüfen Sie, ob das DVD-ROM-Laufwerk im Setup-Programm aktiviert ist (siehe Seite 15). 2 Überprüfen Sie, ob Sie den korrekten Laufwerkbuchstaben angegeben haben, der dem DVD-ROM-Laufwerk im Computer zugewiesen wurde.
No valid DVD-ROM device drivers selected	Prüfen Sie, ob der korrekte DVD-ROM-Gerätetreiber installiert ist.
Insufficient memory	Entfernen Sie jegliche speicherresidenten Programme aus dem Arbeitsspeicher, und entfernen Sie aus der Datei AUTOEXEC.BAT Anweisungen, die auf diese speicherresidenten Programme verweisen. Verwenden Sie ergänzend ein Speicherverwaltungsprogramm, um die Speicherausnutzung zu optimieren.
No valid drive/disk found	• Überprüfen Sie, ob sich im DVD-ROM-Laufwerk eine DVD-ROM-Disc befindet. • Überprüfen Sie, ob der Windows-Audiotreiber korrekt installiert ist.

Technische Daten

Datenkapazität	**CDs** -656 MB (Modus 1); 748 MB (Modus 2) **DVDs** - 4,7 GB (Single Layer); 8,5 GB (Dual Layer); 9,4 GB (Single Layer Double Side)
Datenübertragungs-geschwindigkeit (1 KB = 2^{10} Byte = 1.024 Byte) (1 MB = 2^{20} Byte = 1.048.576 Byte)	**Permanente Datenübertragungsgeschwindigkeit** **CDs** - 4.800 KB/s (max.) **DVDs** - 6.760 KB/s (max.) **Burst-Datenübertragungsgeschwindigkeit** PIO-Modus 4: 16,7 MB/Sek. max. DMA-Modus 2: 16,7 MB/Sek. max.
Puffergröße	512 KB
Zugriffszeit	**CDs** - Average Random Access Time: 95 ms (typisch) Full Stroke Access Time: 180 ms (typisch) **DVDs** - Average Random Access Time:140 ms (typisch) Full Stroke Access Time: 280 ms (typisch)
Rotationsgeschwindigkeit	Max. ca. 7.300 rpm
Schnittstelle	IDE/ ATAPI
Anforderungen an die Stromversorgung	5 V 12 V
Unterstützte CD-ROM-Formate (bestätigt durch Red, Yellow, Green und Orange Book)	CD-ROM-Modus-1 Daten-Disc CD-ROM-Modus-2 Daten-Disc CD-ROM XA CD-I, CD-I Ready, CD-I Bridge CD-WO Foto-CD Multi-Session Video-CD Enhanced Music CD (CD Plus) CD-Audio-Disc DVD-5, DVD-9, DVD-10 DVD-R (3,95 GB)

Unterstützungsdienste von HP

Über die elektronische Unterstützungszentrale von Hewlett-Packard steht eine Vielzahl an Service- und Unterstützungsoptionen zur Verfügung:

Für HP Vectra PCs	**www.hp.com/go/vectrasupport**
Für HP Brio PCs	**www.hp.com/go/briosupport**
Für HP Kayak PC Workstations	**www.hp.com/go/kayaksupport**

Hardware-Gewährleistung

Für dieses HP-Zubehör gilt eine auf ein Jahr befristete Gewährleistung, wobei die Frist mit dem Datum des Erwerbs durch den Endbenutzer beginnt. Der angebotene Service umfaßt das Einsenden an HP oder an ein autorisiertes Service-Zentrum.

Im Ermessen von Hewlett-Packard wird ein defektes Zubehörteil entweder repariert oder durch ein neues Teil ersetzt (entweder durch den gleichen Typ oder durch ein gleichwertiges Modell).

Wird dieses Zubehör zusammen mit einem HP Brio oder HP Vectra Personal-Computer oder einer HP Kayak PC Workstation erworben, so gelten hierfür die Gewährleistungsbedingungen dieses Computers bzw. dieser Workstation mit dem gleichen Service-Umfang und der gleichen Gewährleistungsfrist.

Informationen über die Einschränkung der Gewährleistung, Verantwortung des Kunden und andere Fristen und Bedingungen finden Sie in den Gewährleistungsbedingungen zu Ihrem HP Personal Computer bzw. Ihrer HP PC Workstation.

HINWEIS FÜR VERBRAUCHERTRANSAKTIONEN IN AUSTRALIEN UND NEUSEELAND: DIE HIER ANGEGEBENEN GEWÄHRLEISTUNGSBEDINGUNGEN ERGÄNZEN DIE OBLIGATORISCHEN GESETZLICHEN RECHTE, DIE AUF DEN ERWERB DIESES PRODUKTS ANZUWENDEN SIND, UND FÜHREN NICHT ZU EINEM AUSSCHLUSS, EINER EINSCHRÄNKUNG ODER EINER MODIFIKATION DIESER RECHTE, SOFERN DIES NICHT GESETZLICH ZULÄSSIG IST.

Gewährleistung für HP Software

DIESE GEWÄHRLEISTUNGSERKLÄRUNG HAT VORRANG VOR JEGLICHEN ANDEREN SOFTWARE-GEWÄHRLEISTUNGSERKLÄRUNGEN, DIE DIESEM PRODUKT BEIGEFÜGT SIND.

Auf neunzig Tage begrenzte Software-Gewährleistung

HP gewährleistet für einen Zeitraum von NEUNZIG (90) TAGEN ab Kaufdatum, daß das Software-Produkt seine Programmierungsinstruktionen ausführen wird, insofern alle Dateien korrekt installiert sind. HP übernimmt keine Gewährleistung dafür, daß die Software ohne Unterbrechung und fehlerfrei ist. HP übernimmt keine Gewährleistung bezüglich Leistung und Nützlichkeit jeglicher mit Ihrem Computerprodukt gelieferten Software. Außer wenn ausdrücklich durch HP bereitgestellt, liegt es allein in der Verantwortung des Kunden, die neuesten Versionen sowie Unterstützung für jegliche Software direkt vom Eigentümer der Software oder einem Vertragshändler zu beziehen. Sollte dieses Software-Produkt seine Programmierungsinstruktionen während der Gewährleistungszeit nicht ausführen, so stehen dem Kunden Erstattung oder Reparatur als Rechtsmittel zur Verfügung. Sollte HP nicht in der Lage sein, den Datenträger innerhalb eines angemessenen Zeitraums zu ersetzen, so besteht das alternative Rechtsmittel des Kunden in einer Rückerstattung des Kaufpreises gegen Rückgabe des Produkts sowie aller Kopien desselben.

Entfernbare Datenträger (falls im Lieferumfang enthalten)

HP übernimmt für eventuell im Lieferumfang enthaltene entfernbare Datenträger auf denen dieses Produkt auf gezeichnet wurde, eine Gewährleistung, daß diese bei einer normalen Verwendung für einen Zeitraum von NEUNZIG (90) TAGEN ab Datum des Kaufs frei von Material- und Verarbeitungsdefekten sind. Sollte sich der Datenträger während dieses Zeitraums als defekt erweisen, kann der Kunde diesen gegen Ersatz an HP zurückgeben. Sollte HP nicht in der Lage sein, den Datenträger innerhalb eines angemessenen Zeitraums zu ersetzen, so besteht das alternative Rechtsmittel des Kunden in einer Rückerstattung des Kaufpreises gegen Rückgabe des Produkts sowie der Zerstörung aller nicht-entfernbaren Kopien des Software-Produkts auf nicht entfernbaren Datenträgern.

Benachrichtigung bei Gewährleistungsansprüchen

Der Kunde ist verpflichtet, HP von jeglichen Gewährleistungsansprüchen nicht später als dreißig (30) Tage nach Ablauf der Gewährleistungszeit schriftlich zu verständigen.

Die oben erwähnte Gewährleistung trifft nicht für aus folgenden Gründen entstandene Defekte zu: unsachgemäßer Gebrauch, nicht autorisierte Veränderung, Betrieb oder Lagerung außerhalb der für das Produkt angegebenen Umweltbedingungen, beim Transport entstandene Schäden, inkorrekte Wartung sowie für Defekte, die durch Verwendung von Software, Zubehör, Datenträgern, Materialien oder Verbrauchsgütern, die nicht von HP stammen, oder von anderen Objekten, die nicht für eine Verwendung mit diesem Produkt konzipiert sind, entstanden sind.

HP ÜBERNIMMT KEINE ANDERE AUSDRÜCKLICHE GEWÄHRLEISTUNG, WEDER SCHRIFTLICH NOCH MÜNDLICH, FÜR DIESES PRODUKT. JEGLICHE STILLSCHWEIGENDE GEWÄHRLEISTUNG BEZÜGLICH TAUGLICHKEIT ODER EIGNUNG FÜR EINEN BESTIMMTEN ZWECK IST AUF DEN ZEITRAUM DER OBEN DARGELEGTEN AUSDRÜCKLICHEN GEWÄHRLEISTUNG BEGRENZT. IN EINIGEN LÄNDERN SIND EINSCHRÄNKUNGEN FÜR DIE DAUER EINER STILLSCHWEIGENDEN GEWÄHRLEISTUNG NICHT ZULÄSSIG, SO DASS DIE OBENSTEHENDE EINSCHRÄNKUNGS- BZW. AUSSCHLUSSKLAUSEL FÜR SIE MÖGLICHERWEISE KEINE RECHTSKRAFT HAT.

Einschränkung der Haftung und Rechtsmittel

ES STEHEN DEM KUNDEN AUSSCHLIESSLICH DIE OBENGENANNTEN RECHTSMITTEL ZUR VERFÜGUNG. UNTER KEINEN UMSTÄNDEN ÜBERNIMMT HP DIE HAFTUNG FÜR DIREKTE, INDIREKTE, SPEZIELLE, UNBEABSICHTIGTE SOWIE FOLGESCHÄDEN (EINSCHLIESSLICH GEWINNVERLUST), GLEICHGÜLTIG, OB DIESE AUF GEWÄHRLEISTUNG, VERTRAG, FEHLER ODER EINER ANDEREN RECHTSTHEORIE BASIEREN. In einigen Ländern und Gerichtsbezirken sind der Ausschluß oder Einschränkungen für unbeabsichtigte oder Folgeschäden nicht zulässig, so daß die obenstehende Einschränkungs- bzw. Ausschlußklausel für Sie möglicherweise keine Rechtskraft hat.

HINWEIS FÜR VERBRAUCHERTRANSAKTIONEN IN AUSTRALIEN UND NEUSEELAND: DIE HIER ANGEGEBENEN GEWÄHRLEISTUNGSBEDINGUNGEN ERGÄNZEN DIE OBLIGATORISCHEN GESETZLICHEN RECHTE, DIE AUF DEN ERWERB DIESES PRODUKTS ANZUWENDEN SIND, UND FÜHREN NICHT ZU EINEM AUSSCHLUSS, EINER EINSCHRÄNKUNG ODER EINER MODIFIKATION DIESER RECHTE, SOFERN DIES NICHT GESETZLICH ZULÄSSIG IST.

HP Software-Nutzungsbedingungen

BITTE LESEN SIE DIE FOLGENDEN SOFTWARE-NUTZUNGSBEDINGUNGEN VOR DEM EINSATZ DES HP ZUBEHÖRS SORGFÄLTIG DURCH. DAS RECHT ZUR NUTZUNG DER SOFTWARE WIRD IHNEN NUR ÜBERTRAGEN, WENN SIE DEN NACHFOLGENDEN NUTZUNGSBEDINGUNGEN ZUSTIMMEN. DURCH DEN EINSATZ DES ZUBEHÖRS ERKLÄREN SIE SICH MIT DIESEN BEDINGUNGEN EINVERSTANDEN. FALLS SIE MIT DEN NUTZUNGSBEDINGUNGEN NICHT EINVERSTANDEN SEIN SOLLTEN, MÜSSEN SIE DIE MASTER-DISKETTEN ODER CD-ROMS VERNICHTEN ODER DAS KOMPLETTE ZUBEHÖR UND DIE SOFTWARE GEGEN EINE VOLLE ERSTATTUNG DES KAUFPREISES ZURÜCKGEBEN.

WENN IM FOLGENDEN NICHTS ANDERES ANGEGEBEN IST, GELTEN DIESE HP SOFTWARE-NUTZUNGSBEDINGUNGEN FÜR SÄMTLICHE PROGRAMME, DIE IHNEN, DEM KUNDEN, ALS TEIL DES HP ZUBEHÖRS ZUR VERFÜGUNG GESTELLT WERDEN. DIESE NUTZUNGSBEDINGUNGEN ERSETZEN DIE SOFTWARE-NUTZUNGSBEDINGUNGEN VON ANDEREN HERSTELLERN, DIE SIE ALS HARDCOPY ODER SOFTCOPY MIT IHREM ZUBEHÖRPRODUKT ERHALTEN.

Hinweis: Für die Betriebssystem-Software von Microsoft gilt das Microsoft End User License Agreement (EULA), das in der Microsoft-Dokumentation enthalten ist.

Die folgenden Nutzungsbedingungen gelten für die Benutzung der Software:

VERWENDUNG. Die Software darf lediglich auf einem Computer genutzt werden. Der Kunde darf die Software nicht über ein Netzwerk oder andere Mittel auf mehr als einem PC einsetzen. Es ist nicht gestattet, die Software zu zerlegen, zu dekompilieren oder eine Rückübersetzung vorzunehmen, es sei denn, dies ist durch den Gesetzgeber ausdrücklich gestattet.

KOPIEN UND ANPASSUNGEN. Kopien und Anpassungen der Software dürfen vom Kunden (a) für Archivzwecke angefertigt werden oder (b), wenn das Kopieren bzw. Anpassen einen für den Einsatz der Software auf einem Computer notwendigen Arbeitsschritt darstellt. Die Kopien bzw. Anpassungen dürfen zu keinem anderen Zweck angefertigt werden.

EIGENTUM. Der Kunde erklärt, daß er keine Rechte oder Eigentumsansprüche an der Software hat, die über das Nutzungs- und Eigentumsrecht an dem physischen Datenträger hinausgehen. Der Kunde weiß und akzeptiert, daß die Software urheberrechtlich geschützt ist. Der Kunde weiß und akzeptiert, daß die Software ganz oder teilweise von anderen Software-Herstellern entwickelt wurde, die in den Copyright-Vermerken in der Software benannt sind. Bei einer Verletzung des Urheberrechts kann der Kunde von diesen Herstellern haftbar gemacht werden.

ÜBERTRAGUNG DER SOFTWARE-NUTZUNGSRECHTE. Der Kunde darf das Nutzungsrecht an der Software an einen Dritten übertragen, wenn jener die Nutzungsbedingungen anerkennt. Mit der Übertragung erlöschen alle Nutzungsrechte des Kunden, und zwar auch an etwaigen Kopien und Anpassungen. Diese sind dem Dritten zu übergeben oder zu vernichten.

UNTERLIZENZEN UND WEITERGABE. Der Kunde darf die Software nicht verleihen, an Dritte lizenzieren oder Kopien und Anpassungen der Software auf Datenträger oder anderen Medien verteilen. Jede Weitergabe oder Anpassung der Software bedarf der vorherigen schriftlichen Zustimmung von Hewlett-Packard.

ERLÖSCHEN DER VEREINBARUNG. Bei einem Verstoß gegen diese Nutzungsbedingungen kann Hewlett-Packard den Kunden auffordern, den Verstoß gegen die Nutzungsbedingungen rückgängig zu machen. Kommt der Kunde dieser Aufforderung nicht innerhalb von 30 Tagen nach, kann Hewlett-Packard dem Kunden das Nutzungsrecht entziehen.

AKTUALISIERUNGEN UND ERWEITERUNGEN. Der Kunde erkennt an, daß kein Recht auf den Erhalt von Aktualisierungen und Erweiterungen besteht, die Hewlett-Packard eventuell im Rahmen separater Unterstützungs-Vereinbarungen zur Verfügung stellt.

EXPORT. Der Kunde stimmt zu, die Software oder eventuell angefertigte Kopien oder Anpassungen nicht zu exportieren oder zu re-exportieren, wenn ein solcher Export nach den Exportgesetzen der USA ("U.S. Export Administration regulations") oder anderen Gesetzen untersagt ist.

RECHTSBESCHRÄNKUNG DER REGIERUNG DER USA. Das Recht der Verwendung, Duplizierung oder Veröffentlichung durch die Regierung der U.S.A. ist entsprechend den Bestimmungen in Absatz (c) (1) (ii) der Klausel "Technical Data and Computer Software" in DFARS 252.227-7013 eingeschränkt. Hewlett-Packard Company, 3000 Hanover Street, Palo Alto, CA 94304 U.S.A. Für andere Dienststellen der U.S.-Regierung gelten die in FAR 52.227-19 (c) (1,2) festgelegten Bestimmungen.

(09. November 1998)

Paper not bleached with chlorine

Part Number D6935-90027
Printed in 03/99